ELOS II

cal. 12/76mm - 12/3" GA.

ELOS AII

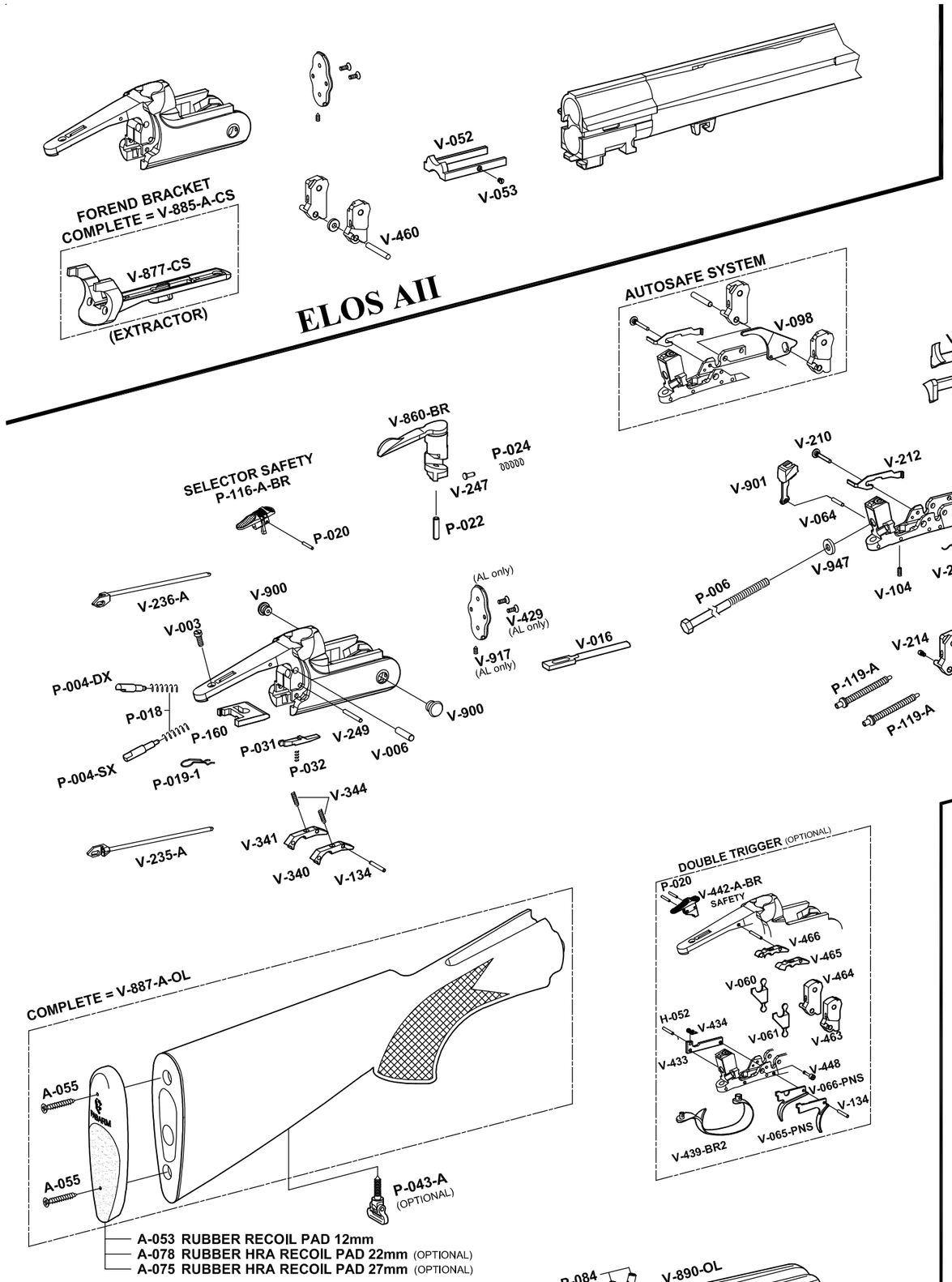

ELOS BII

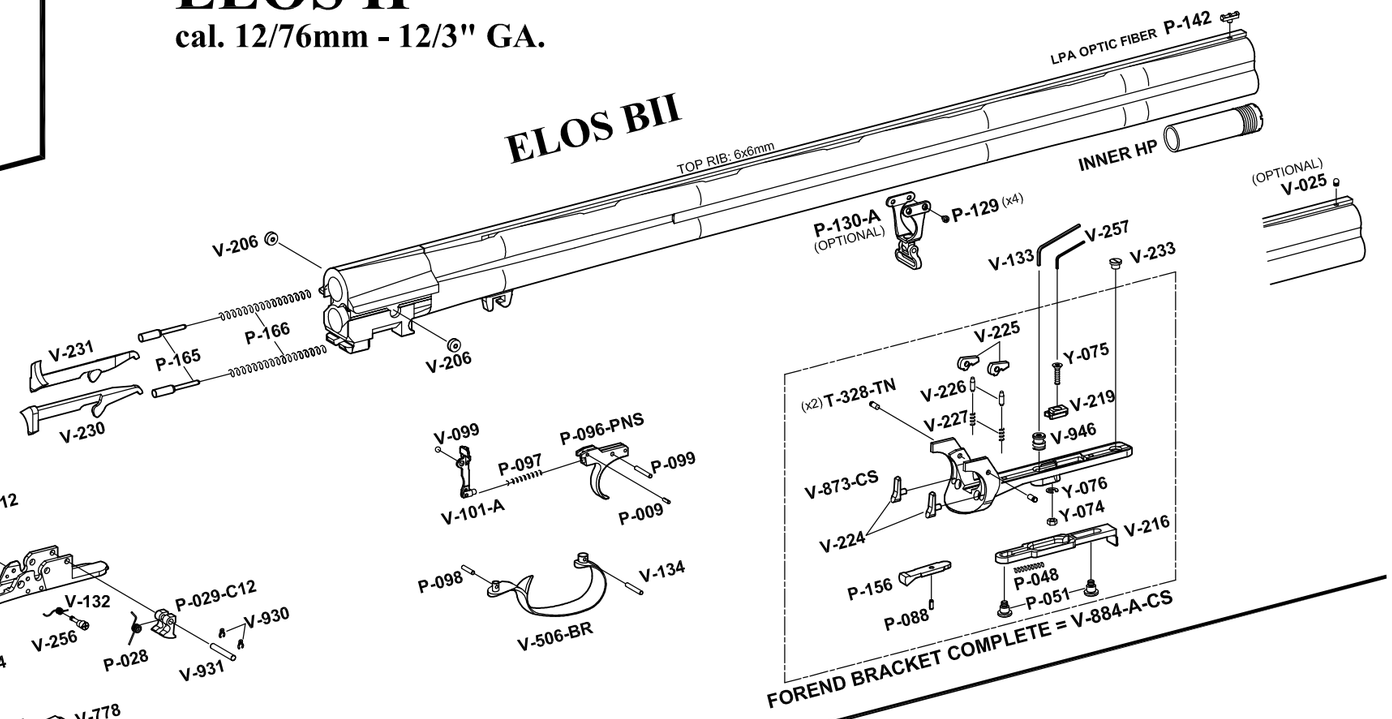

ELOS N2

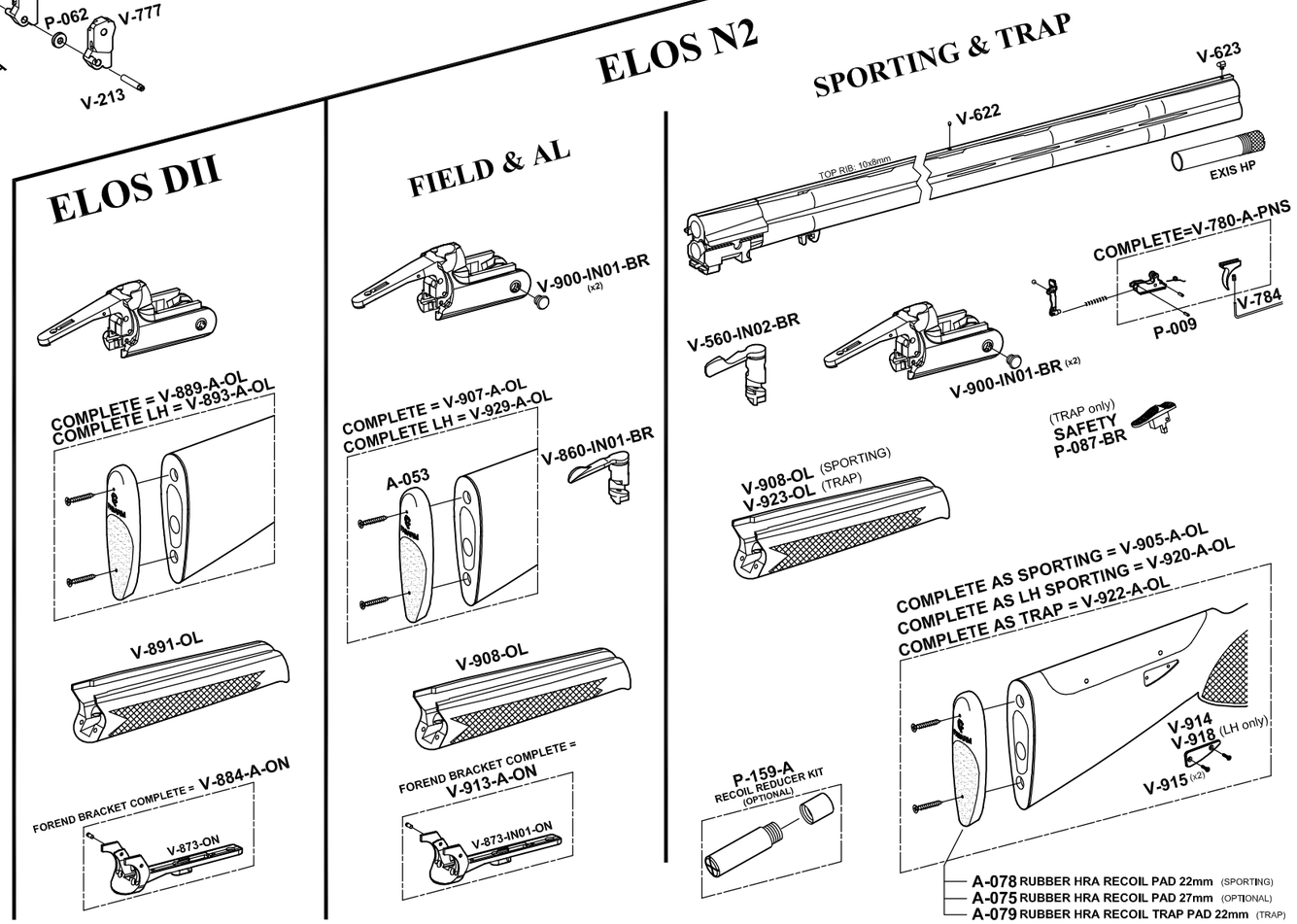

FABARM®

E-644 - EV SV12 ELOS 2 - 2018 JUL

Parti ricambio ELOS BII		ELOS BII spare parts		Pièces détachées ELOS BII	
CODICE	**DESCRIZIONE**	**CODE**	**DESCRIPTION**	**CODE**	**DESCRIPTION**
A-053	CALCIOLO IN GOMMA 12mm	A-053	RUBBER RECOIL PAD 12mm	A-053	SABOT ANTI-RECUL CAOUTCHOUC 12mm
A-055	VITE FISSAGGIO CALCIOLO (n° 2)	A-055	RECOIL PAD SCREW (n° 2)	A-055	VIS POUR SABOT (n° 2)
P-004-DX	PERCUSSORE DESTRO	P-004-DX	RIGHT FIRING PIN	P-004-DX	PERCUTEUR DROIT
P-004-SX	PERCUSSORE SINISTRO	P-004-SX	LEFT FIRING PIN	P-004-SX	PERCUTEUR GAUCHE
P-006	TIRANTE CALCIO	P-006	STOCK BOLT	P-006	TIRANT DE CROSSE
P-009	SPINA ELASTICA	P-009	RING SPRING PIN	P-009	GOUPILLE FENDUE
P-018	MOLLA PERCUSSORE (n°2)	P-018	FIRING PIN SPRING (n°2)	P-018	RESSORT DE PERCUTEUR (n°2)
P-019-1	MOLLA SICURA	P-019-1	SAFETY SPRING	P-019-1	RESSORT SURETE
P-020	SPINA SICURA MONOGRILLO	P-020	SAFETY RETAINING PIN SINGLE TRIGGER	P-020	GOUPILLE SURETE MONODETENTE
P-022	SPINA FERMO TASSELLO	P-022	BOLT RETAINING RING PIN	P-022	GOUPILLE ARRET VERROU
P-024	MOLLA RICHIAMO CHIAVE DI APERTURA	P-024	TOP LEVER SPRING	P-024	RESSORT DE CLEF
P-028	MOLLA NOTTOLINO ARMAMENTO	P-028	COCKING CAM SPRING	P-028	RESSORT ARMEUR
P-029-C12	NOTTOLINO DI ARMAMENTO	P-029-C12	COCKING CAM	P-029-C12	ARMEUR
P-031	DENTE AGGANCIO TASSELLO	P-031	TOP LEVER RETAINING LEVER	P-031	ARRET DE VERROU
P-032	MOLLA DENTE AGGANCIO TASSELLO	P-032	TOP LEVER RETAINING LEVER SPRING	P-032	RESSORT ARRET DE VERROU
P-048	MOLLA RICHIAMO PIASTRINA AGGANCIAMENTO ASTA	P-048	FOREND CATCH SPRING	P-048	RESSORT DU POISSOIR
P-051	VITE PIASTRINA AGGANCIAMENTO ASTA (n° 2)	P-051	FOREND CATCH SCREW (n° 2)	P-051	VIS DE FIXATION DU POISSOIR (n° 2)
P-062	DISTANZIALE PER CANI	P-062	HAMMER SPACER	P-062	INTERCALAIRE ENTRE CHIENS
P-083	VITE FISSAGGIO ASTA (n° 2)	P-083	FOREND RETAINING SCREW (n° 2)	P-083	VIS DE FIXATION (n° 2)
P-084	DADO VITE FISSAGGIO ASTA (n° 2)	P-084	FOREND RETAINING NUT (n° 2)	P-084	DOUILLE DE FIXATION (n° 2)
P-088	SPINA ELASTICA FISSAGGIO DENTE ARMAMENTO	P-088	RING SPRING PIN	P-088	RESSORT DENT D'ARMEMENT
P-096-PNS	GRILLETTO	P-096-PNS	TRIGGER	P-096-PNS	DETENTE
P-097	MOLLA BILANCIERE	P-097	INERTIA BLOCK SUPPORT SPRING	P-097	RESSORT DE MASSELOTE
P-098	SPINA POSTERIORE FISSAGGIO GUARDAMANO	P-098	TRIGGER GUARD REAR RETAINING PIN	P-098	GOUPILLE DE FIXATION DU PONTET
P-099	PERNO GRILLETTO	P-099	TRIGGER RETAINING PIN	P-099	AXE DE DETENTE
P-116-A-BR	SICURA MONOGRILLO SELETTIVA COMPLETA	P-116-A-BR	SELECTOR SAFETY COMPLETE	P-116-A-BR	POUSSOIR SURETE/SELECTEUR COMPLET
P-119-A	GUIDAMOLLA DEI CANI COMPLETI (n° 2)	P-119-A	MAIN SPRINGS GUIDE COMPLETE (n° 2)	P-119-A	GUIDE RESSORT DE CHIEN COMPLET (n° 2)
P-142	MIRINO FIBRA OTTICA	P-142	OPTIC FIBER SIGHT	P-142	GUIDON FIBRE OPTIQUE
P-156	DENTE DI ARMAMENTO	P-156	COCKING CAM TRIP	P-156	POUSSOIR D'ARMEMENT
P-160	TASSELLO DI CHIUSURA	P-160	LOCKING BOLT	P-160	VERROU
P-165	GUIDAMOLLA EJECTOR (n° 2)	P-165	EJECTOR SPRING PLUNGER (n° 2)	P-165	GUIDE RESSORT EJECTEUR (n° 2)
P-166	MOLLA EJECTOR (n° 2)	P-166	EJECTOR SPRING (n° 2)	P-166	RESSORT D'EJECTEUR (n° 2)
T-328-TN	PERNO PIASTRINA SGANCIO ESTRATTORE (n° 2)	T-328-TN	RETAINING EJECTOR PLATE PIN (n° 2)	T-328-TN	AXE DE CAME COMMANDE EJECTEURS (n°2)
T-403	SCUDETTO ASTA	T-403	FOREND ESCUTHCHEON	T-403	AUGET
V-003	VITE FISSAGGIO TRAVERSINO	V-003	ASSEMBLING BLOCK SCREW	V-003	VIS ETRETOISE
V-006	SPINA FERMO PERCUSSORI	V-006	FIRING PIN RETAINING ROD	V-006	GOUPILLE ARRET PERCUTEUR
V-016	ASTA ARMAMENTO	V-016	COCKING ROD	V-016	TIGE D'ARMEMENT
V-064	SPINA MASSA INERZIALE	V-064	INERTIA BLOCK PIN	V-064	GOUPILLE SURETE DOUBLE DETENTE
V-099	SFERA DEL BILANCIERE	V-099	INERTIA BLOCK BALL	V-099	BILLE DU BALANCIER
V-101-A	BILANCERE MONOGRILLO COMPLETO	V-101-A	INERTIA BLOCK SUPPORT COMPLETE	V-101-A	BALANCIER MONODETENTE
V-104	VITE REGOLAZIONE GRILLETTO	V-104	TRIGGER REGULATION SCREW	V-104	VIS DE REGULATION DETENTE
V-132	MOLLA RITORNO GRILLETTO	V-132	TRIGGER SPRING	V-132	RESSONT DE RAPPEL DETENTE
V-133	CHIAVE PERNO REGISTRO TASSELLO CROCE	V-133	FOREND BRACKET INSERT WRENCH	V-133	CLE POUR REGLAGE VIS EXENTRIQUE DU CROCHET
V-134	PERNO STANGHETTE	V-134	SEARS PIN	V-134	AXE DE GACHETTES
V-134	SPINA ANTERIORE FISSAGGIO GUARDAMANO	V-134	TRIGGER GUARD FRONT RETAINING PIN	V-134	GOUPILLE DE FIXATION ANTERIEURE DU PONTET
V-206	PERNO FERMO ESTRATTORE (n° 2)	V-206	EJECTOR RETAINING PIN (n° 2)	V-206	PASTILLE D'ARRET DES COULISEAUX (n° 2)
V-210	PERNO LEVA SGANCIO DISPOSITIVO NON SPARO A FUCILE APERTO	V-210	OPEN GUN AUTOSAFE LEVER PIN	V-210	AXE DU LEVIER NON FEU ARME OUVERTE
V-212	LEVA SGANCIO DISPOSITIVO NON SPARO A FUCILE APERTO	V-212	OPEN GUN AUTOSAFE LEVER	V-212	LEVIER NON FEU ARME OUVERTE
V-213	SPINA DEI CANI	V-213	HAMMER RETAINING PIN	V-213	AXE DES CHIENS
V-214	PERNO GUIDA ASTINA COMANDO EJECTOR	V-214	EJECTOR COCKING ROD PIN	V-214	AXE DE COMMANDE DES TIGES EJECTEURS
V-216	PIASTRINA AGGANCIAMENTO ASTA	V-216	FOREND CATCH PLATE	V-216	TIRETTE DU GARDE-MAIN
V-219	TASSELLO APPOGGIO TENONE	V-219	FOREND BRACKET INSERT	V-219	INSERT DE TIRAGE SUR TENON
V-224	PIASTRINA RIENTRO ASTINA EJECTOR (n° 2)	V-224	INSERT FOR EJECT. COCKING ROD RECALL (n° 2)	V-224	INSERT POUR RAPPEL TIGE D'EJECTEUR (n°2)
V-225	PIASTRINA SGANCIO ESTRATTORE (n° 2)	V-225	RETAINING EJECTOR PLATE (n° 2)	V-225	CAME DE COMMANDE EJECTEURS (n° 2)
V-226	PIOLO COMANDO PIASTRINA SGANCIO ESTRATTORE (n° 2)	V-226	RETAINING EJECTOR PLATE PLUNGER (n° 2)	V-226	GUIDE RESSORT CAME COMMANDE EJECTEURS (n°2)
V-227	MOLLA PIASTRINA SGANCIO ESTRATTORE (n° 2)	V-227	RETAINING EJECTOR PLATE SPRING (n° 2)	V-227	RESSORT DE CAME DE COMMANDE EJECTEURS (n°2)
V-230	ESTRATTORE DESTRO	V-230	RIGHT EJECTOR	V-230	EJECTEUR DROIT
V-231	ESTRATTORE SINISTRO	V-231	LEFT EJECTOR	V-231	EJECTEUR GAUCHE
V-233	VITE FISSAGGIO SCUDETTO ASTA	V-233	FOREND ESCUTCHEON RETAINING SCREW	V-233	VIS DE FIXATION AUGET
V-235-A	ASTINA COMANDO EJECTOR DESTRO	V-235-A	RIGHT EJECTOR COCKING ROD	V-235-A	TIGE D'EJECTEUR DROIT
V-236-A	ASTINA COMANDO EJECTOR SINISTRO	V-236-A	LEFT EJECTOR COCKING ROD	V-236-A	TIGE D'EJECTEUR GAUCHE
V-247	GUIDAMOLLA CHIAVE DI APERTURA	V-247	TOP LEVER SPRING PLUNGER	V-247	GUIDE RESSORT DU CLEF
V-249	SPINA FERMO CHIAVE DI APERTURA	V-249	TOP LEVER RETAINING PIN	V-249	GOUPILLE DE CLEF
V-256	PERNO ECCENTRICO PER REGOLAZIONE GRILLETTO	V-256	TRIGGER REGULATION PIN	V-256	AXE EXENTRIQUE DE DETENTE
V-257	CHIAVE VITE FISSAGGIO TASSELLO	V-257	FOREND BRACKET INSERT RETAINING SCREW WRENCH	V-257	CLE POUR VIS DE FIXATION DE L'INSERT D'APPUI TENON
V-340	STANGHETTA DESTRA	V-340	RIGHT SEAR	V-340	GACHETTE DROITE
V-341	STANGHETTA SINISTRA	V-341	LEFT SEAR	V-341	GACHETTE GAUCHE
V-344	MOLLA STANGHETTA (n° 2)	V-344	SEAR SPRING (n° 2)	V-344	RESSORT DE GACHETTE (n° 2)
V-429	VITE FISSAGGIO PIASTRINA CULATTA (n° 2) - solo MODELLO AL	V-429	BREECH FACE INSERT SCREW (n° 2) - on AL MODEL ONLY	V-429	VIS POUR INSERT SUR FACE TONNERRE (n°2) - seulement AL modeles
V-506-BR	GUARDAMANO	V-506-BR	TRIGGER GUARD	V-506-BR	PONTET
V-777	CANE DESTRO	V-777	RIGHT HAMMER	V-777	CHIEN DROIT
V-778	CANE SINISTRO	V-778	LEFT HAMMER	V-778	CHIEN GAUCHE
V-860-BR	CHIAVE DI APERTURA	V-860-BR	TOP LEVER	V-860-BR	CLEF D'OUVERTURE
V-873-A-CS	CROCE	V-873-A-CS	FOREND BRACKET	V-873-A-CS	CROCHET
V-884-A-CS	CROCE COMPLETA	V-884-A-CS	FOREND BRACKET COMPLETE	V-884-A-CS	CROCHET COMPLET
V-887-A-OL	CALCIO CACCIA OLIO COMPLETO	V-887-A-OL	FIELD STOCK OILED COMPLETE	V-887-A-OL	CROSSE CHASSE HUILEE COMPLETE
V-890-OL	ASTA OLIO	V-890-OL	FOREND OILED	V-890-OL	GARDE-MAIN HUILEE
V-900	PERNO CERNIERA (n° 2)	V-900	HINGE PIN (n° 2)	V-900	TOURILLON (n° 2)
V-901	MASSA INERZIALE	V-901	INERTIA BLOCK	V-901	MASSELOTE D'INERTIE
V-917	GRANO FISSAGGIO PIASTRINA CULATTA - solo MODELLO AL	V-917	RECEIVER PLATE SCREW - on AL MODEL ONLY	V-917	VIS POUR INSERT SUR FACE TONNERRE - seulement AL modeles
V-930	MOLLA PERNO NOTTOLINO ARMAMENTO (n°2)	V-930	COCKING CAM RETAINING PIN SPRING (n°2)	V-930	RESSORT DE GOUPILLE ARRET ARMEUR (n°2)
V-931	PERNO NOTTOLINO DI ARMAMENTO	V-931	COCKING CAM RETAINING PIN	V-931	GOUPILLE ARRET ARMEUR
V-946	PERNO REGISTRO TASSELLO APPOGGIO TENONE	V-946	FOREND BRACKET INSERT ADJUSTMENT SCREW	V-946	VIS DE REGLAGE DU TIRAGE SUR TENON
V-947	RONDELLA CALCIO	V-947	WASHER	V-947	RONDELLE
Y-074	DADO FISSAGGIO TASSELLO APPOGGIO TENONE	Y-074	FOREND BRACKET INSERT RETAINING NUT	Y-074	ECROU FIXATION DE L'INSERT D'APPUI SUR TENON
Y-075	VITE FISSAGGIO TASSELLO APPOGGIO TENONE	Y-075	FOREND BRACKET INSERT RETAINING SCREW	Y-075	VIS FIXATION DE L'INSERT D'APPUI SUR TENON
Y-076	ROSETTA DI SICUREZZA	Y-076	WASHER	Y-076	RONDELLE ELASTIQUE
ELOS AII		**ELOS AII**		**ELOS AII**	
V-052	ESTRATTORE	V-052	EXTRACTOR	V-052	EXTRACTEUR
V-053	PERNO ESTRATTORE	V-053	EXTRACTOR PIN	V-053	VIS DE EXTRACTEUR
V-460	SPINA DEI CANI (solo modelli EXTRACTOR)	V-460	HAMMER RETAINING PIN (only EXTRACTOR models)	V-460	AXE DES CHIENS (seulement EXTRACTEUR modeles)
V-877-CS	CROCE	V-877-CS	FOREND BRACKET	V-877-CS	CROCHET
V-885-A-CS	CROCE COMPLETA	V-885-A-CS	FOREND BRACKET COMPLETE	V-885-A-CS	CROCHET COMPLET
ELOS DII		**ELOS DII**		**ELOS DII**	
V-873-ON	CROCE	V-873-ON	FOREND BRACKET	V-873-ON	CROCHET
V-884-A-ON	CROCE COMPLETA	V-884-A-ON	FOREND BRACKET COMPLETE	V-884-A-ON	CROCHET COMPLET
V-889-A-OL	CALCIO CACCIA COMPLETO	V-889-A-OL	HUNTING STOCK OILED COMPLETE	V-889-A-OL	CROSSE HUILEE CHASSE COMPLET
V-891-OL	ASTA OLIO	V-891-OL	FOREND OILED	V-891-OL	GARDE-MAIN HUILEE
V-893-A-OL	CALCIO CACCIA MANCINO COMPLETO	V-893-A-OL	LEFT HANDED HUNTING STOCK OILED COMPLETE	V-893-A-OL	CROSSE HUILEE CHASSE COMPLET (GAUCHE)
ELOS N2 FIELD & AL		**ELOS N2 FIELD & AL**		**ELOS N2 FIELD & AL**	
A-053	CALCIOLO IN GOMMA 12mm	A-053	RUBBER RECOIL PAD 12mm	A-053	SABOT ANTI-RECUL CAOUTCHOUC 12mm
V-860-IN01-BR	CHIAVE DI APERTURA	V-860-IN01-BR	TOP LEVER	V-860-IN01-BR	CLEF D'OUVERTURE
V-873-IN01-ON	CROCE	V-873-IN01-ON	FOREND BRACKET	V-873-IN01-ON	CROCHET
V-900-IN01-BR	PERNO CERNIERA (n° 2)	V-900-IN01-BR	HINGE PIN (n° 2)	V-900-IN01-BR	TOURILLON (n° 2)
V-907-A-OL	CALCIO CACCIA OLIO COMPLETO	V-907-A-OL	FIELD STOCK OILED COMPLETE	V-907-A-OL	CROSSE CHASSE HUILEE COMPLETE
V-908-OL	ASTA OLIO	V-908-OL	FOREND OILED	V-908-OL	GARDE-MAIN HUILEE
V-913-A-ON	CROCE COMPLETA	V-913-A-ON	FOREND BRACKET COMPLETE	V-913-A-ON	CROCHET COMPLET
V-929-A-OL	CALCIO CACCIA SINISTRO OLIO COMPLETO	V-929-A-OL	FIELD STOCK LEFT-HAND OILED COMPLETE	V-929-A-OL	CROSSE HUILEE CHASSE COMPLET - POUR GAUCHERS
ELOS N2 SPORTING		**ELOS N2 SPORTING**		**ELOS N2 SPORTING**	
A-078	CALCIOLO IN GOMMA HRA 22mm	A-078	HRA RUBBER RECOIL PAD 22mm	A-078	SABOT ANTI-RECUL CAOUTCHOUC HRA 22mm
P-009	SPINA ELASTICA	P-009	RING SPRING PIN	P-009	GOUPILLE FENDUE
V-560-IN02-BR	CHIAVE DI APERTURA	V-560-IN02-BR	TOP LEVER	V-560-IN02-BR	CLEF D'OUVERTURE
V-622	MIRINO INTERMEDIO	V-622	MID BEAD	V-622	GUIDON INTERMEDIAIRE
V-623	MIRINO ANTERIORE	V-623	FRONT SIGHT	V-623	GUIDON TERMINAL
V-780-A-PNS	GRILLETTO GRIGIO REGOLABILE COMPLETO	V-780-A-PNS	ADJUSTABLE GREY TRIGGER COMPLETE	V-780-A-PNS	DETENTE REGABLE COMPLET GRIS
V-784	CHIAVE REGOLAZIONE GRILLETTO	V-784	ADJUSTING TRIGGER WRENCH	V-784	CLEF REGOLATION DETENTE
V-900-IN01-BR	PERNO CERNIERA (n° 2)	V-900-IN01-BR	HINGE PIN (n° 2)	V-900-IN01-BR	TOURILLON (n° 2)
V-905-A-OL	CALCIO REGOLABILE DESTRO COMPLETO OLIO	V-905-A-OL	ADJUSTABLE RIGHT-HAND STOCK OILED COMPLETE	V-905-A-OL	CROSSE A BUSC REGLABLE COMPLETE HUILE'E (DROITE)
V-908-OL	ASTA OLIO	V-908-OL	FOREND OILED	V-908-OL	GARDE-MAIN HUILEE
V-914	PIASTRINA LOGO MICROMETRIC	V-914	MICROMETRIC LOGO SIDE PLATE	V-914	PLAQUE LOGO MICROMETRIC
V-915	VITE FISSAGGIO PIASTRINA LOGO MICROMETRIC (n° 2)	V-915	MICROMETRIC LOGO SIDE PLATE SCREW (n° 2)	V-915	VIS POUR LOGO MICROMETRIC
V-918	PIASTRINA LOGO MICROMETRIC SINISTRA	V-918	MICROMETRIC LOGO SIDE PLATE LEFT-HAND	V-918	PLAQUE LOGO MICROMETRIC (GAUCHE)
V-920-A-OL	CALCIO REGOLABILE SINISTRO COMPLETO OLIO	V-920-A-OL	ADJUSTABLE LEFT-HAND STOCK OILED COMPLETE	V-920-A-OL	CROSSE A BUSC REGLABLE COMPLETE HUILE'E (GAUCHE)
ELOS N2 TRAP		**ELOS N2 TRAP**		**ELOS N2 TRAP**	
A-079	CALCIOLO TRAP IN GOMMA HRA 22mm	A-079	HRA RUBBER RECOIL TRAP PAD 22mm	A-079	SABOT ANTI-RECUL CAOUTCHOUC TRAP HRA 22mm
P-087-BR	SICURA MONOGRILLO NON SELETTIVA	P-087-BR	NO SELECTOR SAFETY	P-087-BR	POUSSOIR SURETE/NO SELECTEUR
V-922-A-OL	CALCIO REGOLABILE TRAP OLIO COMPLETO	V-922-A-OL	ADJUSTABLE TRAP STOCK COMPLETE	V-922-A-OL	CROSSE TRAP A BUSC REGLABLE COMPLETE HUILE'E
V-923-OL	ASTA TRAP OLIO	V-923-OL	FOREND TRAP OILED	V-923-OL	GARDE-MAIN TRAP HUILEE
BIGRILLO		**DOUBLE TRIGGER SYSTEM**		**DOUBLE DETENTE**	
H-052	PERNO DISTANZIALE GRILLETTI	H-052	DOUBLE TRIGGER SPACER PIN	H-052	GOUPILLE POUR INTERCALAIRE DE DETENTE
P-020	SPINA SICURA MONOGRILLO (n° 2)	P-020	SAFETY RETAINING PIN SINGLE TRIGGER (n° 2)	P-020	GOUPILLE SURETE MONODETENTE (n° 2)
V-060	LEVA GRILLETTO POSTERIORE	V-060	TOP BARREL SEAR LIFTER	V-060	LEVIER DE PREMIERE DETENTE
V-061	LEVA GRILLETTO ANTERIORE	V-061	BOTTOM BARREL SEAR LIFTER	V-061	LEVIER DE DEUXIEME DETENTE
V-065-PNS	GRILLETTO DESTRO	V-065-PNS	FRONT TRIGGER	V-065-PNS	PREMIERE DETENTE
V-066-PNS	GRILLETTO SINISTRO	V-066-PNS	BACK TRIGGER	V-066-PNS	DEUXIEME DETENTE
V-134	PERNO GRILLETTI	V-134	TRIGGERS PIN	V-134	AXE DE DETENTE
V-433	DISTANZIALE GRILLETTI	V-433	DOUBLE TRIGGER SPACER	V-433	INTERCALAIRE DE DETENTE
V-434	MOLLA GRILLETTI	V-434	DOUBLE TRIGGER SPRING	V-434	RESSORT DE DOUBLE DETENTE
V-448	PERNO REGOLAZIONE GRILLETTI BIGRILLO	V-448	DOUBLE TRIGGER REGULATION PIN	V-448	AXE EXENTRIQUE DE DETENTE
V-463	CANE DESTRO	V-463	DOUBLE TRIGGER RIGHT HAMMER	V-463	CHIEN DROIT
V-464	CANE SINISTRO	V-464	DOUBLE TRIGGER LEFT HAMMER	V-464	CHIEN GAUCHE
V-465	STANGHETTA BIGRILLO DESTRA	V-465	DOUBLE TRIGGER RIGHT SEAR	V-465	GACHETTE DROITE
V-466	STANGHETTA BIGRILLO SINISTRA	V-466	DOUBLE TRIGGER LEFT SEAR	V-466	GACHETTE GAUCHE
OPZIONI		**OPTIONAL**		**OPTIONS**	
A-075	CALCIOLO IN GOMMA HRA 27mm	A-075	HRA RUBBER RECOIL PAD 27mm	A-075	SABOT ANTI-RECUL CAOUTCHOUC HRA 27mm
P-043-A	PORTABRETELLA CALCIO	P-043-A	STOCK SWIVEL	P-043-A	GRENADIERE CROSSE
P-129	VITE FISSAGGIO PORTABRETELLA CANNA AVVITATO (n° 4)	P-129	SCREWED BARREL SWIVEL SCREW (n° 4)	P-129	VIS FIXATION GRENADIERE DE CANON (n° 4)
P-130-A	PORTABRETELLA CANNA AVVITATO	P-130-A	SCREWED BARREL SWIVEL	P-130-A	GRENADIERES VISSEES
P-159-A	ASSIEME BILANCIATORE (solo TRAP e SPORTING)	P-159-A	BALANCER COMPLETE (only TRAP and SPORTING)	P-159-A	REDUCTEUR COMPLET (seulement TRAP et SPORTING)
V-025	MIRINO OTTONE	V-025	BRASS BEAD	V-025	GUIDON
V-098	SICURA AUTOMATICA	V-098	AUTOSAFE	V-098	TIGE SURETE AUTOMATIQUE